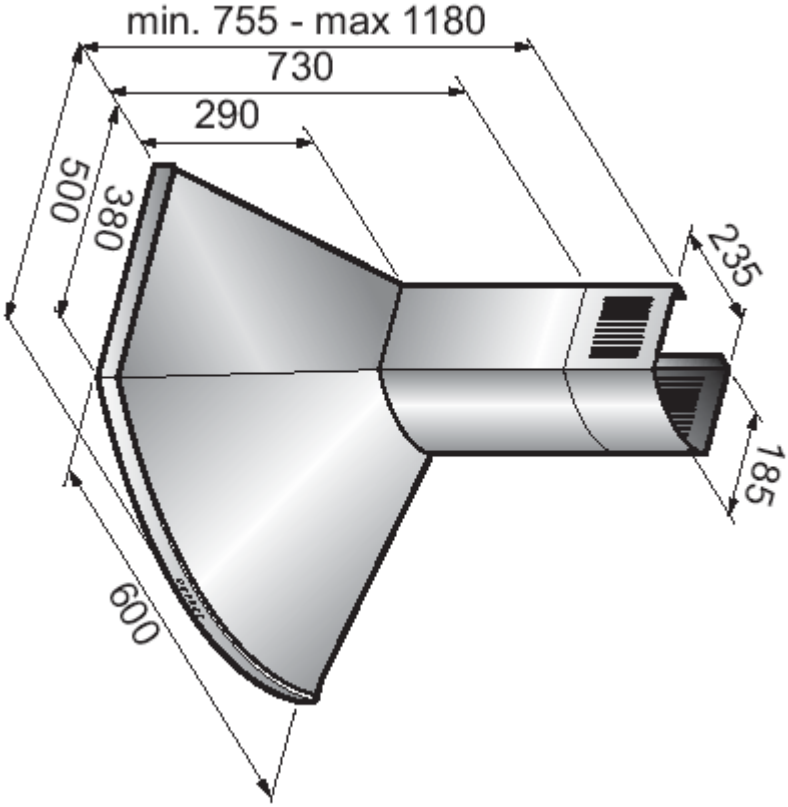
min. 755 - max 1180
730
290
500
380
235
185
600